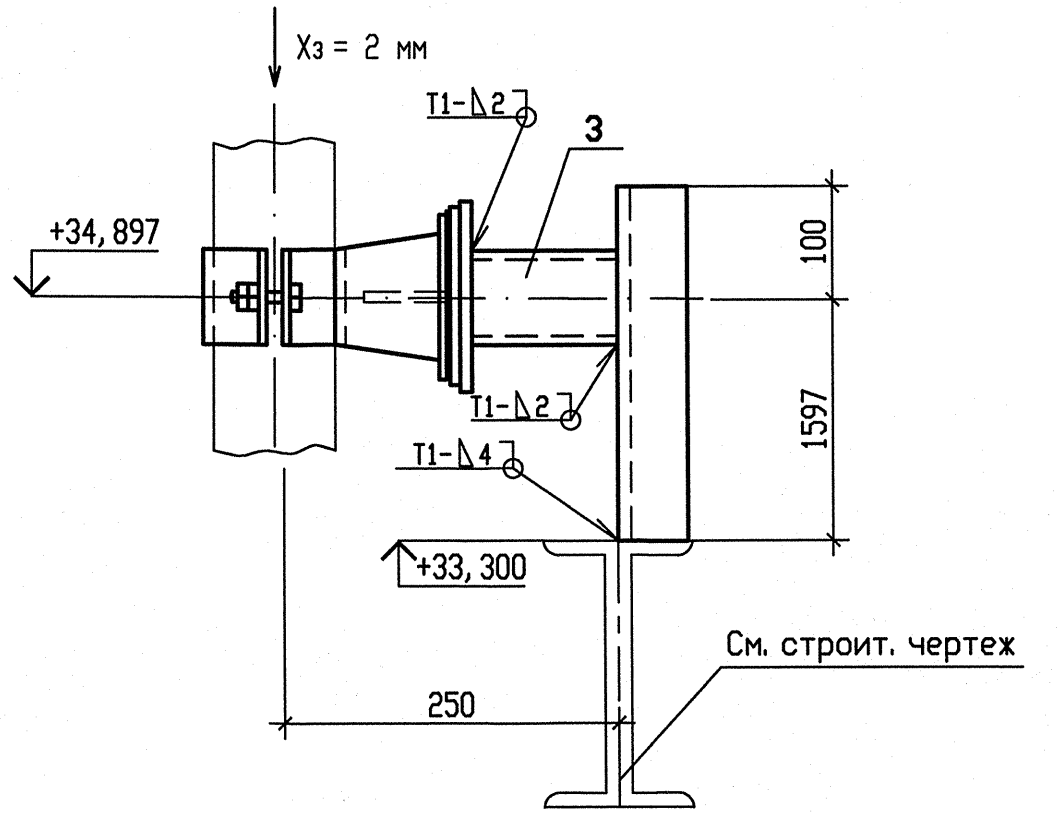

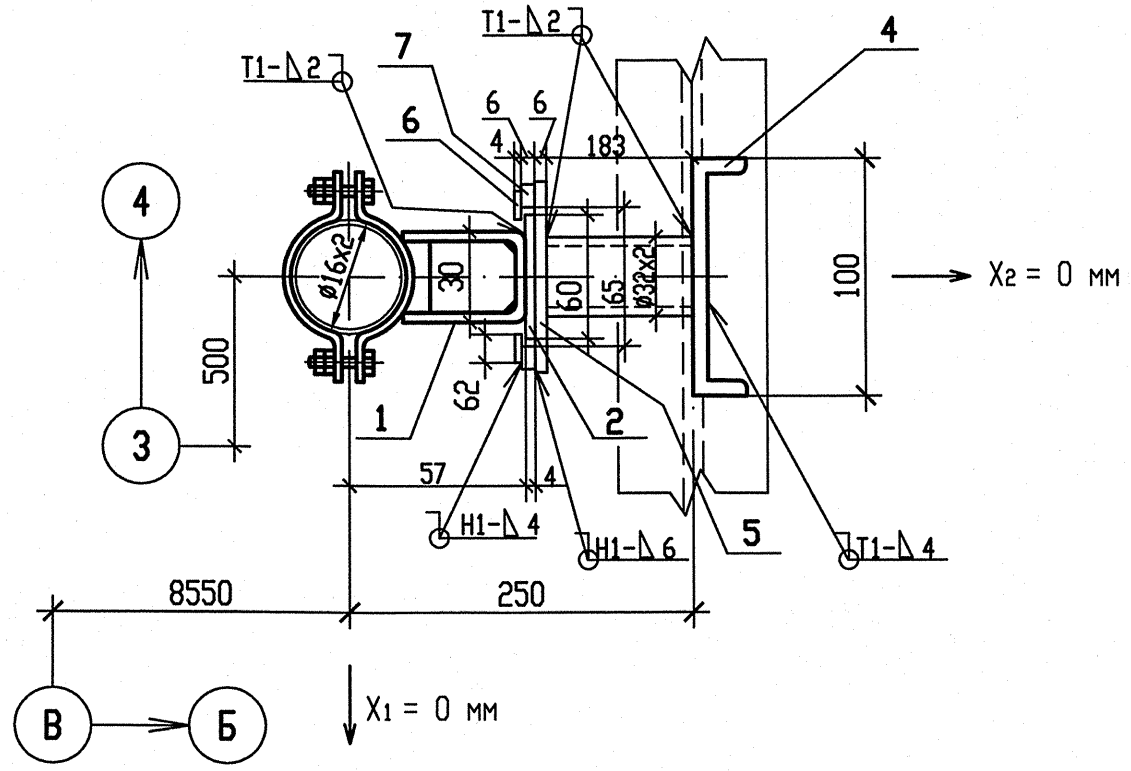

Спецификация деталей

Поз.	Обозначение	Наименование	Кол.	Материал	Масса, кг ед.	Масса, кг общ.	Примечания
1	Л8-511.000	Опора 16У	1	Сборный	0,3794	0,3794	
2	ГОСТ 19903-74	Лист Б-ПН 4х60х130	1	Ст3пс5-сВ ГОСТ 14637-89	0,2449	0,2449	
3	ОСТ 34-42-658-84	Труба 32х2, l=183	1	20 ТУ 14-3-190-2004	0,27	0,27	
4	ГОСТ 8240-97	Швеллер У 10 l=1100	1	Ст3сп5-сВ ГОСТ 535-2005	9,449	9,449	
5	ГОСТ 19903-74	Лист Б-ПН 6х130х177	1	Ст3пс5-сВ ГОСТ 14637-89	1,0838	1,0838	
6	ГОСТ 19903-74	Лист Б-ПН 4х60х110	2	Ст3пс5-сВ ГОСТ 14637-89	0,2072	0,4144	
7	ГОСТ 19903-74	Лист Б-ПН 6х50х120	2	Ст3пс5-сВ ГОСТ 14637-89	0,2826	0,5652	
	ГОСТ 2246-70	Проволока		СВ-08Г2С		-	
	ГОСТ 9467-75	Электроды		УОНИИ 13/45		-	
				Итого:		12,4067	

1 Привязку опоры смотри чертеж R3.RN21.3010.012.01.00.001.
2 Сварные швы выполнить по ГОСТ 5264-80.
3 Отметка трубопровода подлежит уточнению в соответствии с уклоном трубопровода.
4 P_1 – нагрузка, равная весу трубы с водой и изоляцией.
5 Изготовить один комплект.

АРХИВНЫЙ ЭКЗЕМПЛЯР

Таблица усилий на направляющую опору

N опоры	Холодное состояние			Рабочее состояние			Сейсмические воздействия		
	Усилия, кН			Усилия, кН			Усилия, кН		
	Px_1	Px_2	Px_3	Px_1	Px_2	Px_3	Px_1	Px_2	Px_3
3RN22Y16	0	-0,005	-0,001	-0,008	-0,015	0,007	0,021	0,019	0

Изм	N уч.	Лист	N докум	Подп.	Дата
1	-	Зам.	538-12	-	-
Инженер Зк.		Терентьева			28.09
Пров. инж. Зк.		Огнева			28.09
Пров. вед. инж.		Пантюшина			28.09
И. о. нач. гр.		Филатов			28.09
Н. контр.		Краснояров			28.09

Инв. N подл. R3.00262.1.0.12 | Подп. и дата | Взам. инв. N

Инв. N подл. R3.00262.1.0.12
Лист 82

R3.RN21.3012.012.01.00.031

Ростовская АЭС Блок 3

Главный корпус
Машинное отделение (ДО, ЗЗТУ)
Конденсатопроводы из ПВД-6 в деаэратор

Стадия	Лист	Листов
Р	1	1

Опора направляющая 3RN22Y16

ОАО "НИАЭП" 2012

Формат А3